PLUS KR軽量ラック（ライトグレー）組立説明書

完成図（例）
（天地６段）
※天地4段もあります。

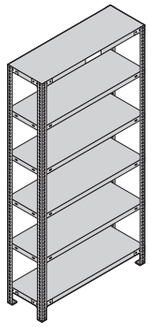

内容物の確認　※以下の部品がすべて揃っているか確認してください。

支柱セット １箱	棚板セット 天地４段：２箱 天地６段：３箱	部品セット １箱	
①支柱×４ 上側 大きい方が上 下側	②棚板×４（天地４段） 棚板×６（天地６段）	④天地金具×８	⑥ボルト・ナット×16
	③中段受け金具×８（天地４段） 中段受け金具×16（天地６段） ※中段受け金具は１台につき８個余りが発生します。	⑤ベースキャップ×4	⑦抜け止めファスナー×８
			⑧耐荷重シール×１
			⑨取扱説明書 組立説明書　×１

準備するもの

組立て前にご用意ください。

●ドライバー
●木ハンマー

■下記の図に従って、組立を行ってください。金属製品ですので手袋等の保護具を使用し、取扱いには十分注意してください。
■必ず二人以上で作業してください。

1 棚板に天地金具を取り付けます。

組立がしやすいように枕木などを敷いてください。
最上段と最下段の②棚板2枚に図のように④天地金具を取り付けます。④天地金具を木ハンマーで軽くたたき②棚板の穴にツメを差し込みます。②棚板に④天地金具を1コーナー2箇所⑥ボルトとナットで固定します。（計16箇所）

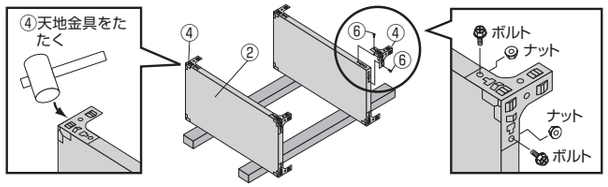

2 最上段・最下段の棚板を取り付けます。

②棚板に取り付けた④天地金具に図のように①支柱を差し込みます。最上段の②棚板は④天地金具の部分を木ハンマーで軽くたたき取り付けます。最下段の②棚板は、当て木をして木ハンマーで軽くたたき取り付けます。
①支柱の端部に⑤ベースキャップをまっすぐ差し込みます。残りの支柱にも上同様に取り付けます。

⚠注意
棚板を直接木ハンマーでたたかないでください。棚板がへこむ恐れがあります。

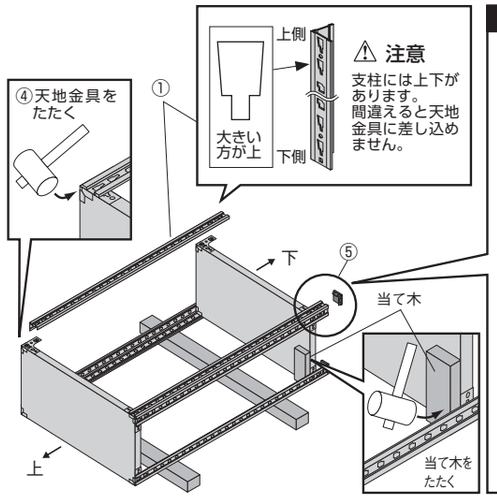

⚠ 注意
支柱には上下があります。
間違えると天地金具に差し込めません。

ベースキャップ取り付けの注意

ベースキャップ取り付けの際は支柱の上下を確認し、以下の点に注意して正しく取り付けてください。上下を間違えると、取り外す際にベースキャップの破損の恐れがあります。

○ ベースキャップを支柱の下側に真っ直ぐ手で押し込んでください。仕上げに木ハンマーで正しい位置を軽く叩き込んでください。

× ベースキャップがずれた状態で木ハンマーで叩き込むと、ベースキャップが破損する恐れがあります。

3 中間の棚板を取り付けます。

ラックを立てて⑦抜け止めファスナー（8箇所）を入れます。中間棚を取り付けるために、③中段受け金具をご使用になりたい間隔に各段4個取り付け、棚板を③中段受け金具のツメに差し込みます。⑧耐荷重シールを図の位置に貼付けます。

⚠注意
棚板が③中段受け金具のツメに掛かっているか必ず確認してください。

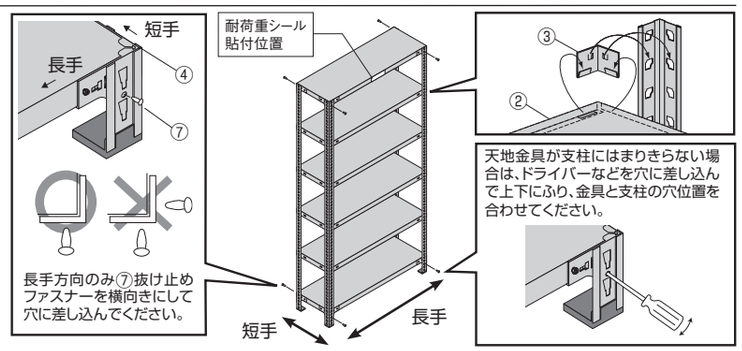

KR軽量ラック（ライトグレー）仕様書

対象アイテム及び寸法・段数・製品重量

■ H1200

外形寸法（mm）			段数	製品重量（kg）
幅	奥行き	高さ		
887	462	1205	4	20.6
	612			25.8
1212	462			28.2
	612			32.6
1512	462			32.8
	612			38.0
1812	462			37.4
	612			49.0

■追加棚板セット

外形寸法（mm）			枚数	製品重量（kg）
幅	奥行き	高さ		
875	450	35	1枚当たり	3.2
	600			4.5
1200	300			4.8
	450			5.1
	600			6.2
1500	300			4.9
	450			6.2
	600			7.5
1800	300			5.8
	450			7.4
	600			10.3

■ H1500

外形寸法（mm）			段数	製品重量（kg）
幅	奥行き	高さ		
887	462	1505	4	22.0
	612			27.2
1212	312			28.6
	462			29.6
	612			34.0
1512	312			28.8
	462			34.2
	612			39.4
1812	312			32.4
	462			38.8
	612			50.4
887	462		6	28.3
	612			36.1
1212	312			38.2
	462			39.7
	612			46.3
1512	312			38.5
	462			46.6
	612			54.4
1812	312			43.9
	462			53.5
	612			70.9

■ H1800

外形寸法（mm）			段数	製品重量（kg）
幅	奥行き	高さ		
887	462	1805	4	23.3
	612			28.5
1212	312			29.9
	462			30.9
	612			35.3
1512	312			30.1
	462			35.5
	612			40.7
1812	312			33.7
	462			40.1
	612			51.7
887	462		6	29.6
	612			37.4
1212	312			39.5
	462			41.0
	612			47.6
1512	312			39.8
	462			47.9
	612			55.7
1812	312			45.2
	462			54.8
	612			72.2

■ H2100

外形寸法（mm）			段数	製品重量（kg）
幅	奥行き	高さ		
887	462	2105	4	24.7
	612			29.9
1212	312			31.3
	462			32.3
	612			36.7
1512	312			31.5
	462			36.9
	612			42.1
1812	312			35.1
	462			41.5
	612			53.1
887	462		6	31.0
	612			38.8
1212	312			40.9
	462			42.4
	612			49.0
1512	312			41.2
	462			49.3
	612			57.1
1812	312			46.6
	462			56.2
	612			73.6

共通仕様

1. 最大積載質量（等分布）：1 台当たり 750kg、1 段当たり 150kg
2. 設　置　場　所：屋内仕様
3. 主　要　材　質：柱 / 鋼板
   棚板 / 鋼板
   ベースキャップ /PP（ポリプロピレン）
4. 表　面　処　理：本体 / 焼付塗装
5. 色　：ライトグレー
6. 棚　板　厚　さ：35mm
7. 棚　板　ピ　ッ　チ：50mm
8. 原　産　国：日　本

JOIFA 331

プラス株式会社
ホームページアドレス　https://www.plus.co.jp/

第４版　2023年４月

PLUS KR軽量ラック（ライトグレー）取扱説明書

この度は「KR 軽量ラック（ライトグレー）」をお買い上げ頂きましてありがとうございます。ご使用の前にこの取扱説明書をお読みになり正しくお使いください。お読みになった後は、大切に保管してください。

安全のために必ずお守りください

奥行 312mm・462mm タイプをご利用のお客様へ

●奥行 312mm・462mm タイプは転倒防止対策が必要になります。倒れてけがをする恐れがあります。
転倒防止対策についてはご購入先へご相談ください。

⚠警告 ※本体が倒れたり収納物が落下して事故になることを防ぐために、以下のことを必ず守ってください。
この表示を無視して誤った取り扱いをしますと、死亡または重傷を負う可能性があります。

●廃棄する時は専門業者にお任せするか、購入店へご相談ください。焼却すると有毒ガスが発生することがあります。
●家具が倒れてけがをすることを防ぐために、（建物の壁面、天井、床等に固定する等の）倒れ防止工事を行なってください。

●改造禁止。分解・組立・移動は専門業者にお任せください。転倒等の事故になることがあります。
●安全保安部品をはずして使わないでください。事故によってけがをすることがあります。
●棚本体に寄りかからないでください。棚の積載物、積載量によって、本体が倒れてけがをする恐れがあります。
●棚板に収納物以外の負荷をかけないでください。棚板が落下したり、本体が倒れてけがをする恐れがあります。
●荷物を投げて載せないでください。本体が倒れてけがをしたり、棚が変形する恐れがあります。
●セットされている部材・部品は残さず全て使用して組み立ててください。棚本体のバランスが崩れて、倒れたり荷物や棚板が落下し、けがをする恐れがあります。
●棚板は、下段から順におおよそ等間隔になるように設置してください。棚本体のバランスが崩れ、倒れてけがをする恐れがあります。

⚠注意 ※ご使用上の安全を確保するために、以下のことを必ず守ってください。
この表示を無視して誤った取り扱いをしますと、傷害または物的損害が発生する可能性があります。

●必ず壁面に設置してご使用ください。
●火や熱器具のそばに近づけて設置しないでください。火災になることがあります。
●使用中ボルトやねじのゆるみを発見した場合は必ず増し締めを行なってください。そのまま使用しますと壊れてけがをすることがあります。
●異常を発見した場合は直ちに購入店へお申し付けください。そのまま使用しますと壊れてけがをすることがあります。
●乱暴な扱い方や用途以外で使わないでください。破損や故障、けがをすることがあります。
●棚板には集中荷重をかけないでください。最大積載質量 (等分布で 1 段当たり 150kg) より重いものを載せないでください。棚板がたわみ、荷物や棚板が落下し、けがをする恐れがあります。
●危険物（壊れ物、薬品、生き物等）を収納しないでください。人体や衣服等を傷つけることがあります。
●製品最上段にぶら下がったり、製品に寄りかかったりしないでください。倒れたり壊れてけがをすることがあります。
●棚板に登らないでください。本体が転倒したり棚板がはずれてけがをすることがあります。
●床に傾斜や段差のある不安定な場所で使用しないでください。倒れてけがをすることがあります。
●この製品は屋内用です。屋外で使用しないでください。故障や破損によりけがをすることがあります。
●子供が遊具代わりにしないようにしてください。けがをすることがあります。
●脱着可能な部品を乳幼児の手の届くところに置かないでください。誤飲の可能性があります。
●最上段の棚板に荷物を載せないでください。本体が倒れてけがをする恐れがあります。
●上下を確認の上、正しく使って下さい。部品を逆向きに使用するとけがをすることがあります。

1 ご使用上の注意

1. 直接日光・暖房器具などの高熱をさけてください。変色・変形する恐れがあります。
2. 湿気の多い所には置かないでください。腐食・変形する恐れがあります。
3. 熱い鍋やヤカンなどを直接天板や棚板の上に置かないでください。変色・変形する恐れがあります。
4. 天板面に固い物を落としたり、ぶつけたりしないでください。破損する恐れがあります。

2 お手入れ方法

1. 汚れを落とす場合は、から拭きするか固く絞ったぬれぞうきんなどで拭いてください。
2. 汚れのひどい場合には、弊社商品『オフィスクリーナー』または薄めた中性洗剤溶液で拭いてから、固く絞ったぬれぞうきんなどで拭いてください。

ご注意：シンナー、アルコール類の使用は避けてください。変色・変形や塗装が剥がれる恐れがあります。

3 製品の保証について

お使いの製品が取扱説明書、本体記載の注意ラベル等による正常なご使用状態のもとで不具合が発生した場合、下記保証期間をご参照の上、購入店または下記記載のお客様サービスセンターへご連絡ください。

1. 保証項目・期間

保証期間は、社団法人日本オフィス家具協会（JOIFA）のガイドラインに準拠して、お買い上げの日から下記の年限とさせていただきます。

対象部位	不具合内容	保証期間
外観・表面仕上げ	塗装及び樹脂部分の変・褪色、レザー・クロスの摩耗	1 年
機械部・可動部	引出し・スライド機械・扉の開閉・昇降機構の故障	2 年
構造体	強度・構造体による破損	3 年

※保証項目は、日本国内においてのみ有効とさせていただきます。
※この期間は、通常の状態で使用された場合を想定して定めたものですので、24 時間、年中無休での業務やこれに準ずる過酷な使われ方をする所での保証期間ではありません。
●保証期間後の修理については有償とさせていただきます。

2. 保証対象外

保証期間内でも次のような場合には有償となります。
●火災、天災による故障または破損。
●改造や不当な修理または使用者の責任に帰すると認められる故障または損傷。

4 製品の仕様に関するお問い合わせ先

製品の仕様に関するご質問は、各製品に貼付してあります商品表示シールの品番・製造番号をご確認の上、ご購入店または下記のお客様サービスセンターにお問い合わせください。

お客様サービスセンター／☎0120-432-298
受付時間　月曜日～金曜日　AM9:00～12:00　PM1:00～5:00
（土・日・祝日・年末年始・夏期休暇等は除く）

5 お見積もり（商品・修理・パーツ）のご相談について

お見積もりに関するご相談は、商品のご購入店、または最寄りの弊社営業所にお問い合わせください。
なお、上記お客様サービスセンターより直接お見積もり提示・販売はしておりません。